Montarbo®

MANUALE D'USO - SEZIONE 1
USER MANUAL - SECTION 1
BEDIENUNGSANLEITUNG - ABSCHNITT 1
NOTICE D'EMPLOI - SECTION 1
MANUAL DE USO - SECCIÓN 1
دليل الاستخدام - القسم 1

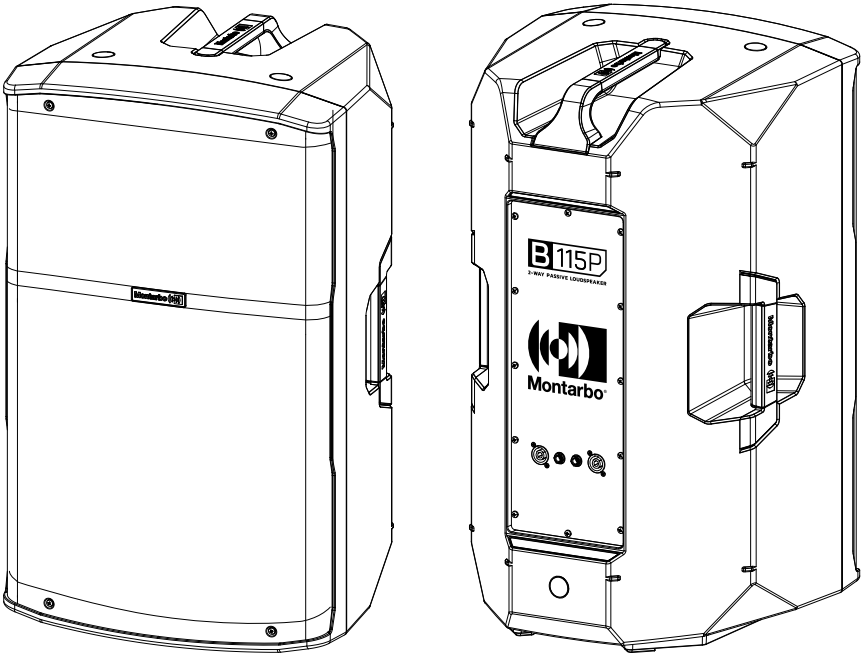

B 115P

DIFFUSORE PASSIVO DUE VIE
2-WAY PASSIVE SPEAKER
PASSIVER ZWEIWEGE-LAUTSPRECHER
ENCEINTE PASSIVE DEUX VOIES
ALTAVOZ PASIVO DE DOS VÍAS
سماعة مكبرة للصوت بدون مضخم صوت داخلي بها مدخلان

INDICE

1	CONTENUTO DELLA CONFEZIONE	2
2	DOTAZIONI MECCANICHE/ACUSTICHE	3
3	OPZIONI DI CONFIGURAZIONE	3
4	CONNESSIONI	4
5	QUICK SETUP	5
6	ACCESSORI	5
7	ESEMPI DI INSTALLAZIONE	6
8	RISOLUZIONE DEI PROBLEMI	7
9	SPECIFICHE TECNICHE	7

1 CONTENUTO DELLA CONFEZIONE

- **1 x Diffusore passivo**
- **1 x Manuale d'uso - Sezione 1**
- **1 x Manuale d'uso - Sezione 2**

Le avvertenze del presente manuale devono essere osservate congiuntamente al "Manuale d'uso – sezione 2".

Grazie per aver acquistato un prodotto Montarbo, azienda italiana fondata nel 1962, da sempre al servizio della musica e dell'audio professionale. I prodotti Montarbo, originali e all'avanguardia, sono progettati con la massima attenzione ai dettagli e alla durevolezza nel tempo. L'affidabilità è in linea con gli alti standard qualitativi e la sensibilità all'impatto ambientale che contraddistinguono l'azienda.

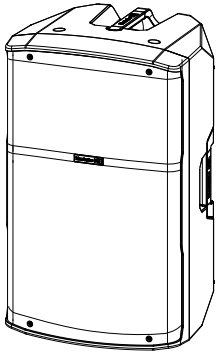

B115P è un diffusore passivo due vie pensato per utilizzo come PA o come monitor palco in contesti di medio/piccole dimensioni. Facilmente trasportabile grazie al peso contenuto e alle maniglie integrate, offre grande versatilità di utilizzo; è utilizzabile infatti in diverse configurazioni grazie ai fly point e agli accessori. I componenti acustici progettati per sopportare alte pressioni sonore rendono il diffusore adatto anche a installazioni fisse (locali, club).

2 DOTAZIONI MECCANICHE/ACUSTICHE

Il diffusore B115P è equipaggiato con un compression driver per le alte frequenze da 1" (V.C. 1,75") e un trasduttore da 15" (3" V.C.) per basse e medie frequenze. Il design meccanico integra 3 maniglie, oltre a un supporto per fissaggio su palo (Fig.1) per il quale è possibile selezionare l'inclinazione tra 0° e 7,5°. È possibile utilizzare il diffusore come monitor da palco poggiandolo sui due lati con inclinazione 40° (Fig.2); è altresì possibile appendere il diffusore grazie a tre punti di sospensione integrati (Fig.3). È disponibile una cover per il trasporto e la rapida protezione dalle intemperie.

3 OPZIONI DI CONFIGURAZIONE

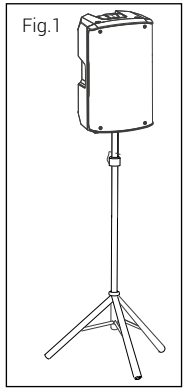

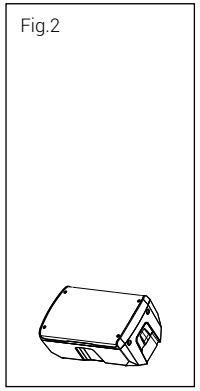

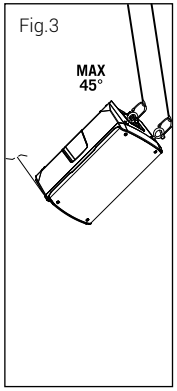

PER ULTERIORI INFORMAZIONI VEDERE IL CAPITOLO 7

4 CONNESSIONI

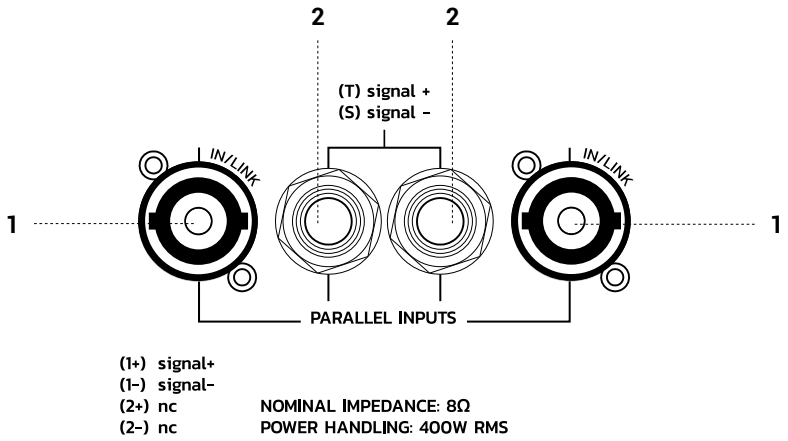

1 INGRESSO/LINK
Prese speakON® in parallelo, collegare a una delle due prese l'uscita dell'amplificatore di potenza o del mixer amplificato; utilizzare l'altra presa come rilancio del segnale a un altro diffusore tenendo conto dell'impedenza totale.

2 INGRESSO/LINK JACK
Prese jack TS in parallelo, collegare a una delle due prese l'uscita dell'amplificatore di potenza o del mixer amplificato; utilizzare l'altra presa come rilancio del segnale a un altro diffusore tenendo conto dell'impedenza totale.

5 QUICK SETUP

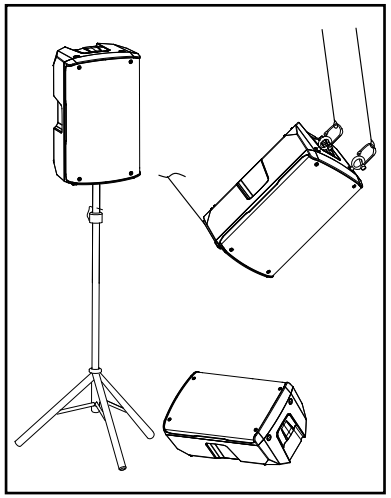

Collocare il diffusore secondo l'installazione scelta.

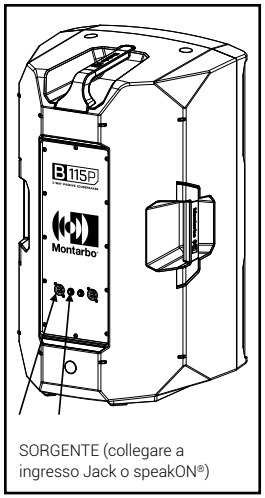

SORGENTE (collegare a ingresso Jack o speakON®)

Collegare le uscite amplificate di un finale di potenza agli ingressi (Jack o speakON®) del diffusore. Regolare l'intensità del segnale in ingresso utilizzando i controlli di livello dell'amplificatore.

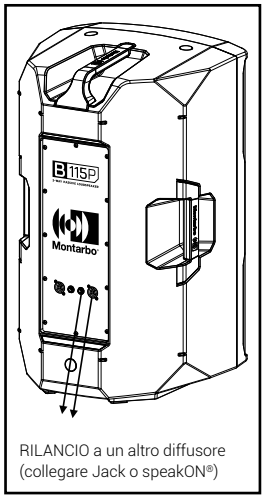

RILANCIO a un altro diffusore (collegare Jack o speakON®)

Rilanciare il segnale ad un altro diffusore passivo utilizzando la connessione Link (indifferentemente su jack o speakON® visto che i collegamenti sono in parallelo).

6 ACCESSORI

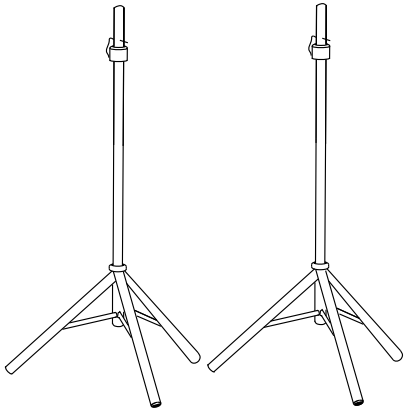

Coppia di treppiedi

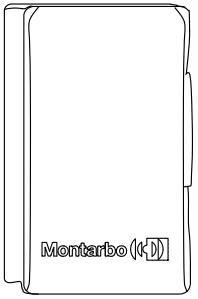

Cover

A richiesta è possibile ordinare una staffa per appendere il diffusore a muro.

7 ESEMPI DI INSTALLAZIONE

Il posizionamento è intuitivo. Per la diffusione verso una platea seduta o in piedi è consigliato l'uso di stativi certificati, collocati su una superficie piana e coi cavi di segnale posti in modo che non siano calpestabili, né siano tesi, o possano costituire motivo di inciampo o scarsa sicurezza.

INSTALLAZIONE SU STATIVO TREPPIEDE
Il diffusore è installabile su stativo a treppiede opzionale standard con palo di diametro 35 mm. La massima altezza ammessa tra la base dello speaker e il pavimento è 170 cm. Per ogni altro utilizzo è necessario un fissaggio addizionale (non fornito). È possibile selezionare l'inclinazione del diffusore tra 0° e 7,5°.

INSTALLAZIONE WEDGE
Il diffusore può essere posizionato, usando l'angolazione del cabinet, come monitor live.

INSTALLAZIONE CON GOLFARI
È possibile installare lo speaker utilizzando ganci eyebolt M10 (golfari). Il posizionamento è rappresentato nella figura sotto, in cui l'eyebolt posteriore permette di regolare l'angolazione finale (MAX 45°).

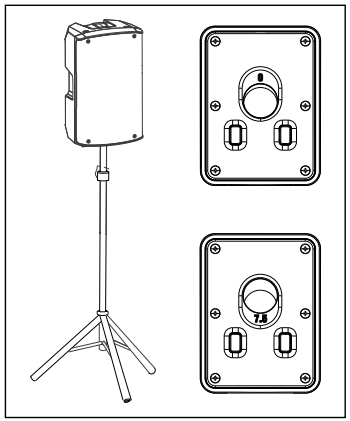

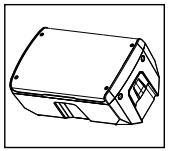

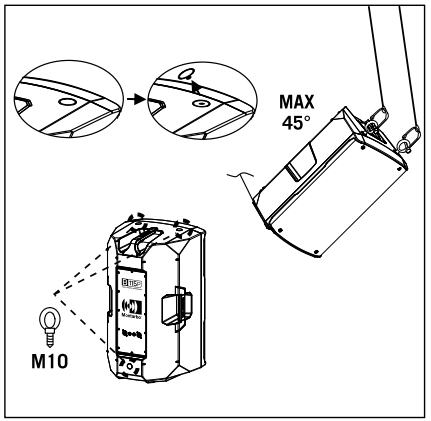

8 RISOLUZIONE DEI PROBLEMI

Il diffusore non emette nessun suono:
- Verificare che I collegamenti agli ingressi dei canali siano corretti.
- Verificare che I cavi utilizzati non siano interrotti. Utilizzare esclusivamente cavi di qualità e in buono stato.
- Verificare che le sorgenti audio siano accese e indichino segnale in uscita.

Il diffusore emette un suono di livello basso o distorto:
- Verificare il volume della sorgente in ingresso
- Verificare che i cavi utilizzati non siano interrotti. Utilizzare esclusivamente cavi di qualità e in buono stato.

Presenza di rumore di fondo
- Scollegare il diffusore dalla sorgente audio
- Verificare il segnale alla sorgente

9 SPECIFICHE TECNICHE

MODELLO	B115P
Tipologia	Diffusore passivo 2 vie bass reflex
Max SPL (@1m)	129 dB
Risposta in frequenza (-10 dB)	52 Hz – 21 kHz
Risposta in frequenza (-6 dB)	63 Hz – 20 kHz
HF	1" - 1.75" V.C. (44mm) driver
LF	15" - 3" V.C. (75mm) custom woofer
Copertura (H x V)	90° H x 60° V
Frequenza di crossover	1.6 kHz
Potenza RMS	400 W
Potenza di picco	800 W
Connettori I/O	2 x JACK TS (Input/Link), 2 x SPEAKON® (Input/Link)
Materiale cabinet	Polipropilene
Dimensioni (L x A x P)	430 x 725 x 405 mm
Peso	23.5 Kg

CONTENTS

1	PACKAGE CONTENTS	8
2	MECHANICAL/ACOUSTIC FEATURES	9
3	CONFIGURATION OPTIONS	9
4	CONNECTIONS	10
5	QUICK SETUP	11
6	ACCESSORIES	11
7	EXAMPLES OF INSTALLATION	12
8	TROUBLESHOOTING	13
9	TECHNICAL SPECIFICATIONS	13

1 PACKAGE CONTENTS

- **1 x Passive speaker**
- **1 x User manual - Section 1**
- **1 x User manual - Section 2**

The warnings in this manual must be observed together with the “USER MANUAL - Section 2”.

Thank you for purchasing a Montarbo product, the Italian company founded in 1962, and since then serving music and audio. The unique and state of the art Montarbo products are designed with the utmost attention to detail and durability. Reliability is in line with the high quality standards and sensitivity to the environmental impact that distinguish the company.

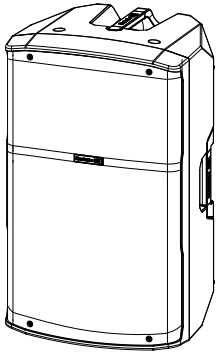

The B115P is a 2-way passive speaker designed for use in PA systems or as a stage monitor in small to medium venues. Lightweight with integrated handles, it is easily portable, extremely versatile and can be used in a variety of configurations thanks to the integrated rigging points and optional accessories. The acoustic components are designed to withstand high sound pressure levels and make these speakers ideal also for permanent installations (clubs, venues).

2 MECHANICAL/ACOUSTIC FEATURES

The B115P speaker is equipped with a 1″ compression driver for high frequencies (voice coil: 1.75″) and a 15″ transducer (3″ V.C.) for mid and low frequencies. The mechanical design incorporates 3 integrated handles and a pole mount fitting (Fig.1) which allows the possibility to set the tilt angle between 0° and 7.5°. The speaker can also be used as a floor monitor, placing it on either of its two sides to obtain a tilt angle of 40° (Fig.2); it is also possible to suspend the speaker from the three integrated rigging points (Fig.3). A cover for transport and weather protection is available.

3 CONFIGURATION OPTIONS

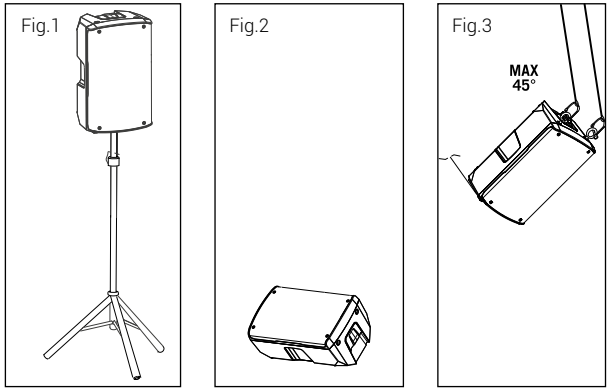

FOR FURTHER INFORMATION SEE CHAPTER 7

4 CONNECTIONS

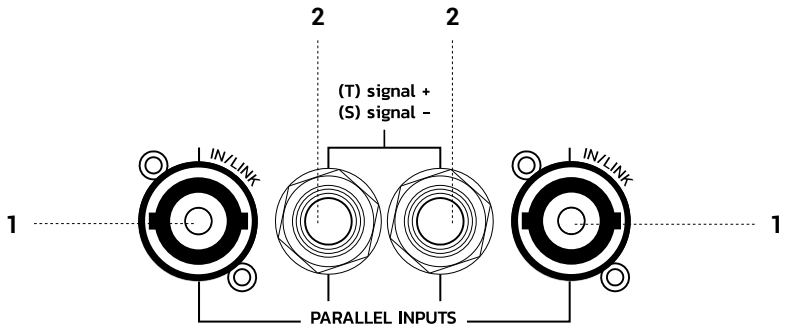

(1+) signal+
(1–) signal–
(2+) nc
(2–) nc

NOMINAL IMPEDANCE: 8Ω
POWER HANDLING: 400W RMS

1 INPUT/LINK
Parallel SpeakON® sockets: connect the output from the power amplifier or amplified mixer to one of the two sockets; use the other socket to relay the signal to another speaker, taking into account the total impedance.

2 JACK INPUT/LINK
Parallel TS jack sockets: connect the output from the power amplifier or amplified mixer to one of the two sockets; use the other socket to relay the signal to another speaker, taking into account the total impedance.

5 QUICK SETUP

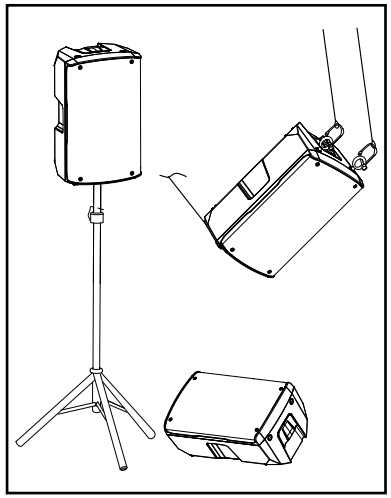

Position the speaker appropriately for the chosen type of installation.

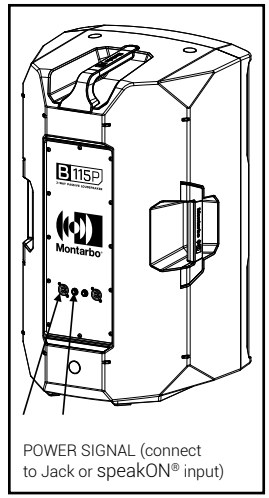

POWER SIGNAL (connect to Jack or speakON® input)

Connect the outputs of a power amplifier to the inputs (Jack or speakON®) of the speaker. Adjust the level of the signal using the controls of the amplifier.

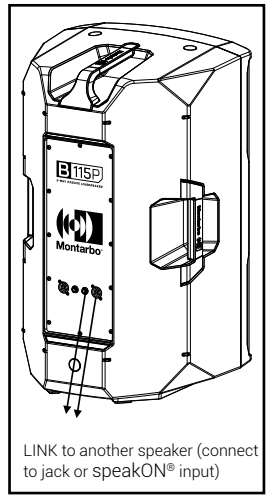

LINK to another speaker (connect to jack or speakON® input)

Relay the signal to another passive speaker using the Link connection (either the jack or speakON® socket can be used as both are connected in parallel).

6 ACCESSORIES

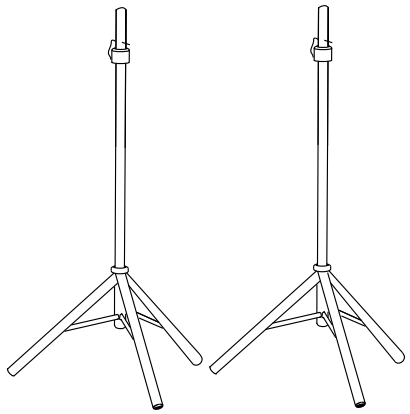

Pair of tripods

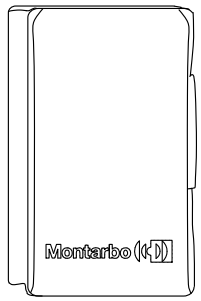

Cover

A optional bracket can be ordered to hang the speaker on a wall.

7 EXAMPLES OF INSTALLATION

Positioning is intuitive. In situations with a seated or standing audience, the use of certified stands is recommended; these should be placed on a flat surface with the power and signal cables positioned so that they cannot be walked on, are not stretched and do not present a tripping or safety hazard.

INSTALLATION ON A TRIPOD STAND

The speaker can be installed on an optional standard tripod stand with 35 mm diameter pole. The maximum permissible height between the speaker base and the floor is 170 cm. Any other use requires additional fixing (not supplied). The tilt angle can be set between 0° and 7.5°.

WEDGE INSTALLATION

The speaker cabinet has angled sides so it can be placed on the floor for use as a live monitor.

INSTALLATION SUSPENDED FROM EYEBOLTS

The speaker can also be suspended using M10 eyebolts. Positioning is shown in the figure below; the rear eyebolt can be used to adjust the tilt angle (max 45°).

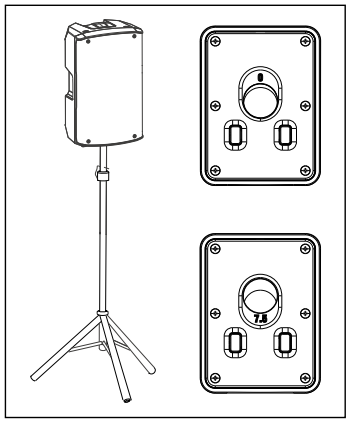

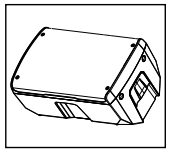

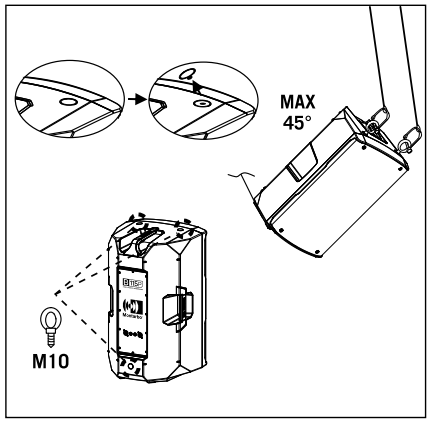

8 TROUBLESHOOTING

The speaker does not produce any sound:

- Check that the connections to the channel inputs are correct.
- Check that the cables used are not damaged. Use only quality cables in good condition.
- Check that the audio sources are switched on and show an output signal.

The speaker emits low or distorted sound:

- Check the volume of the input source.
- Check that the cables used are not damaged. Use only quality cables in good condition

Presence of background noise

- Disconnect the speaker form the audio source
- Check the signal at the source

9 TECHNICAL SPECIFICATIONS

MODEL	B115P
Type	2-way passive speaker
Max SPL (@ 1m)	129 dB
Frequency response (-10 dB)	52 Hz – 21 kHz
Frequency response [-6 dB]	63 Hz – 20 kHz
HF	1" - 1.75" V.C. (44mm) driver
LF	15" - 3" V.C. (75mm) custom woofer
Coverage (H x V)	90° H x 60° V
Crossover frequency	1.6 kHz
RMS power	400 W
Peak power	800 W
I/O connectors	2 x TS JACK (Input/Link), 2 x speakON® (Input/Link)
Cabinet material	Polypropylene
Dimensions (W x H x D)	430 x 725 x 405 mm
Weight	23.5 kg

INHALTSVERZEICHNIS

1	VERPACKUNGSINHALT	14
2	MECHANISCHE/AKUSTISCHE KOMPONENTEN	15
3	KONFIGURATIONSOPTIONEN	15
4	ANSCHLÜSSE	16
5	QUICK SETUP	17
6	ZUBEHÖR	17
7	INSTALLATIONSBEISPIELE	18
8	FEHLERBEHEBUNG	19
9	TECHNISCHE DATEN	19

1 VERPACKUNGSINHALT

- **1 x passiver Lautsprecher**
- **1 x Bedienungsanleitung - Abschnitt 1**
- **1 x Bedienungsanleitung - Abschnitt 2**

Die Warnungen in diesem Handbuch müssen in Verbindung mit der “BEDIENUNGSANLEITUNG - Abschnitt 2” beobachtet werden.

Danke, dass Sie ein Produkt der italienischen Firma Montarbo erworben haben, die seit 1962 im Dienst von Musik und professionellen Audioausrüstungen steht. Die ausgereiften und fortschrittlichen Montarbo Produkte sind auf größte Detailpflege und Langlebigkeit ausgelegt. Die Zuverlässigkeit entspricht den hohen Qualitätsstandards und dem Umweltbewusstsein im Einklang mit den Kernwerten der Firma.

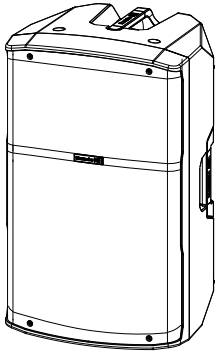

B115P ist ein passiver Zweiwege-Lautsprecher, der für den Einsatz als PA-System oder als Bühnenmonitor in kleinen bis mittelgroßen Anwendungen ausgelegt ist. Durch sein geringes Gewicht und die integrierten Griffe ist er leicht transportierbar. Er bietet ein vielseitiges Einsatzspektrum und kann dank der Flugösen und Zubehörteile in verschiedenen Konfigurationen verwendet werden. Die akustischen Komponenten sind für hohen Schalldruck ausgelegt, wodurch sich der Lautsprecher auch für die Festinstallation (Lokale, Clubs) eignet.

2 MECHANISCHE/AKUSTISCHE KOMPONENTEN

Der Lautsprecher B115P verfügt über einen 1" Kompressionstreiber für die hohen Frequenzen (V.C. 1,75") und einen 15" Wandler (3" V.C.) für mittlere und tiefe Frequenzbereiche. Die mechanische Konstruktion beinhaltet 3 integrierte Griffe sowie eine Halterung für die Ständerinstallation (Abb.1) mit zwischen 0° und 7,5° einstellbarem Neigungswinkel. Der Lautsprecher kann als Bühnenmonitor eingesetzt werden, indem man ihn auf die zwei Gehäuseseiten mit 40° Neigung legt (Abb.2); dank der drei integrierten Aufhängepunkte ist der Lautsprecher auch für die Hängemontage geeignet (Abb.3). Es ist eine Abdeckung für den Transport und schnell installierbaren Witterungsschutz erhältlich.

3 KONFIGURATIONSOPTIONEN

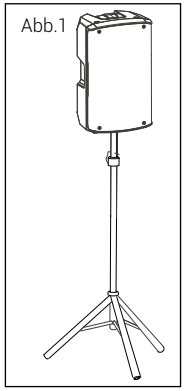

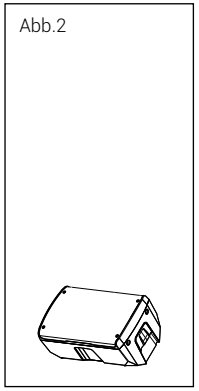

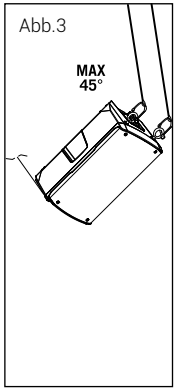

WEITERE INFORMATIONEN FINDEN SICH IN KAPITEL 7

4 ANSCHLÜSSE

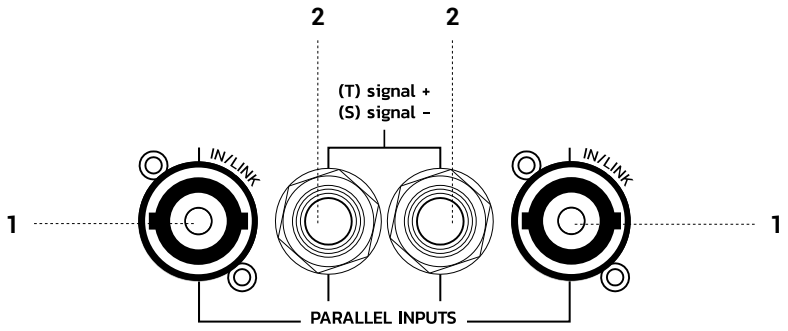

(1+) signal+
(1–) signal–
(2+) nc
(2–) nc

NOMINAL IMPEDANCE: 8Ω
POWER HANDLING: 400W RMS

1 EINGANG/LINK
Parallel geschaltete speakON®-Buchsen, eine der beiden Buchsen mit dem Ausgang der Endstufe oder des aktiven Mixers verbinden; die andere Buchse zur Weiterleitung des Signals an einen anderen Lautsprecher unter Beachtung der Gesamtimpedanz verwenden.

2 EINGANG/LINK KLINKE
Parallel geschaltete Klinkenbuchsen TS, eine der beiden Buchsen mit dem Ausgang der Endstufe oder des aktiven Mixers verbinden; die andere Buchse zur Weiterleitung des Signals an einen anderen Lautsprecher unter Beachtung der Gesamtimpedanz verwenden.

5 QUICK SETUP

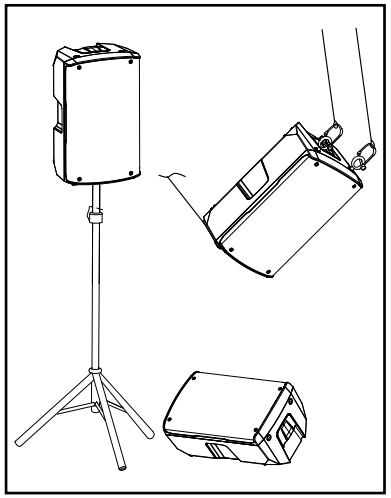

Platzieren Sie den Lautsprecher entsprechend der gewünschten Installation.

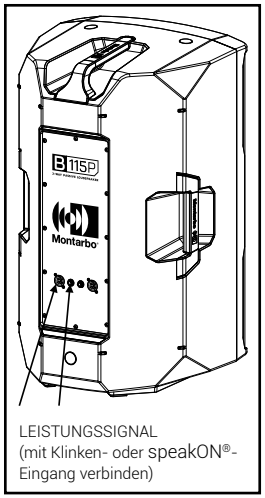

LEISTUNGSSIGNAL
(mit Klinken- oder speakON®-Eingang verbinden)

Verbinden Sie die verstärkten Ausgänge eines Endgeräts mit den Eingängen (Klinke oder speakON®) des Lautsprechers. Stellen Sie die Eingangssignalstärke mit den Pegelreglern des Verstärkers ein.

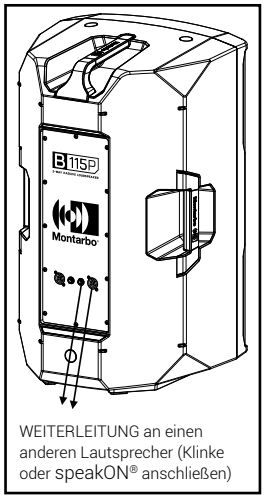

WEITERLEITUNG an einen anderen Lautsprecher (Klinke oder speakON® anschließen)

Weiterleitung des Signals an einen anderen passiven Lautsprecher über den Link-Anschluss (wahlweise auf Klinke oder speakON®, da die Anschlüsse parallel geschaltet sind).

6 ZUBEHÖR

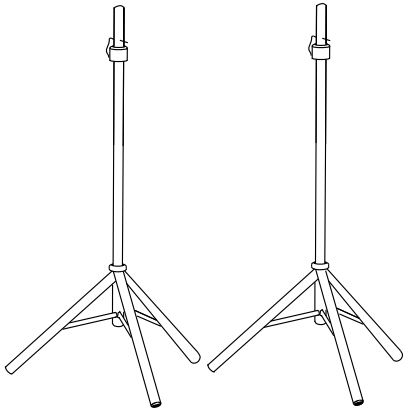

Zwei Stative

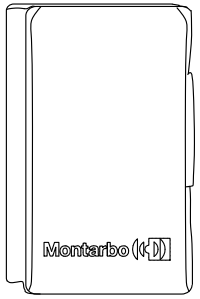

Abdeckung

Auf Anfrage kann eine Halterung für die Wandbefestigung des Lautsprechers bestellt werden.

7 INSTALLATIONSBEISPIELE

Die Aufstellung ist intuitiv. Für die Wiedergabe zu einem sitzenden oder stehenden Publikum empfiehlt sich die Verwendung zertifizierter Stative auf ebener Oberfläche, wobei Signalkabel so zu verlegen sind, dass sie weder begehbar noch gespannt sind und keine Stolpergefahr bzw. keine Sicherheitsgefährdung darstellen.

INSTALLATION AUF STATIV

Der Lautsprecher kann auf das optionale Standardstativ mit Ständerdurchmesser 35 mm installiert werden. Die maximal zulässige Höhe zwischen Lautsprecherbasis und Boden beträgt 170 cm. Für jeden weiteren Einsatz ist eine zusätzliche Befestigung erforderlich (nicht im Lieferumfang). Der Neigungswinkel des Lautsprecher ist zwischen 0° und 7,5° einstellbar.

WEDGE-INSTALLATION

Der Lautsprecher kann mithilfe der geneigten Gehäuseausführung als Live-Monitor platziert werden.

INSTALLATION MIT RINGSCHRAUBEN

Der Lautsprecher kann mit Eyebolts M10 (Ringschrauben) installiert werden. Die Anbringung ist in der Abbildung unten dargestellt, die hintere Ringschraube ermöglicht die endgültige Winkeleinstellung (MAX 45°).

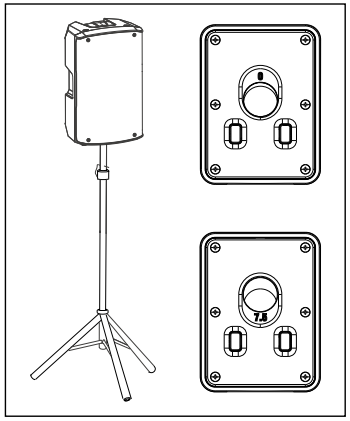

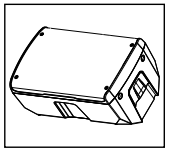

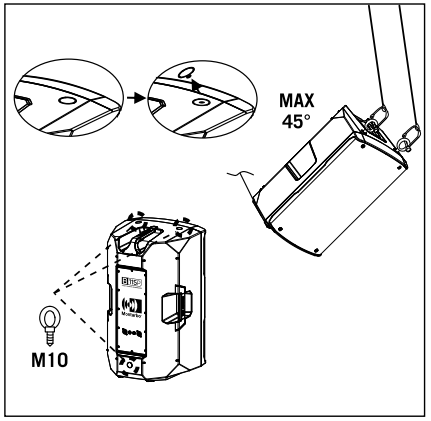

8 FEHLERBEHEBUNG

Der Lautsprecher gibt keinen Klang wieder:

- Überprüfen, ob die Anschlüsse an den Kanaleingängen korrekt sind.
- Überprüfen, ob die verwendeten Kabel unversehrt sind. Ausschließlich hochwertige Kabel in perfektem Zustand verwenden.
- Überprüfen, ob die Audioquellen eingeschaltet sind und ein Ausgangssignal liefern.

Der Klang aus dem Lautsprecher ist leise oder verzerrt:

- Die Lautstärke der Eingangsquelle überprüfen
- Überprüfen, ob die verwendeten Kabel unversehrt sind. Ausschließlich hochwertige Kabel in perfektem Zustand verwenden.

Hintergrundgeräusche

- Den Lautsprecher von der Audioquelle trennen
- Das Quellensignal überprüfen

9 TECHNISCHE DATEN

MODELL	B115P
Typ	Passiver 2-Wege-Bassreflex-Lautsprecher
Max SPL (@1m)	129 dB
Frequenzgang (-10 dB)	52 Hz – 21 kHz
Frequenzgang (-6 dB)	63 Hz – 20 kHz
HF	1" - 1.75" Schwingspule (44mm) Treiber
LF	15" - 3" Schwingspule (75mm) Custom-Woofer
Abdeckung (H x V)	90° H x 60° V
Übergangsfrequenz	1,6 kHz
RMS-Leistung	400 W
Spitzenleistung	800 W
I-/O-Anschlüsse	2 x JACK TS (Input/Link), 2 x SPEAKON® (Input/Link)
Gehäusematerial	Polypropylen
Abmessungen (B x H x T)	430 x 725 x 405 mm
Abmessungen (B x H x T)	23.5 kg

TABLE DES MATIÈRES

1	CONTENU DE L'EMBALLAGE	20
2	ÉQUIPEMENT MÉCANIQUE/ACOUSTIQUE	21
3	PARAMÈTRES DE CONFIGURATION	21
4	CONNEXIONS	22
5	RÉGLAGE RAPIDE	23
6	ACCESSOIRES	23
7	EXEMPLES D'INSTALLATION	24
8	DÉPANNAGE	25
9	SPÉCIFICATIONS TECHNIQUES	25

1 CONTENU DE L'EMBALLAGE

- **1 x Enceinte passive**
- **1 x Manuel d'utilisation - Section 1**
- **1 x Manuel d'utilisation - Section 2**

Les avertissements specifiés dans ce manuel doivent être respectés ainsi que les "CARACTERISTIQUES TECHNIQUES -Section 2"

Merci d'avoir acheté un produit Montarbo, une société italienne fondée en 1962, qui a depuis toujours été au service de la musique et du son professionnel. Les produits Montarbo, originaux et avant-gardistes, sont conçus avec la plus grande attention aux détails et à la durabilité dans le temps. La fiabilité est en ligne avec les normes de qualité élevées et la sensibilité aux impacts environnementaux qui distinguent l'entreprise.

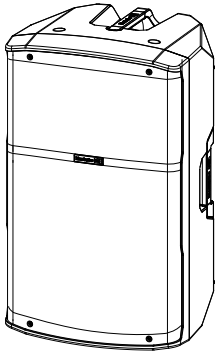

B115P est une enceinte passive qui peut être utilisée comme PA ou comme retour de scène dans les espaces moyens et petits. Elle se transporte facilement grâce à son poids réduit et à ses poignées intégrées. Elle est très polyvalente : ses points de suspension et ses accessoires permettent de réaliser plusieurs configurations. Elle convient aussi aux installations fixes (locaux, clubs) car ses composants supportent les fortes pressions acoustiques.

2 ÉQUIPEMENT MÉCANIQUE/ACOUSTIQUE

L'enceinte B115P est équipée d'un pilote de compression hautes fréquences 1 pouce (voice coil 1,75 pouces) et d'un transducteur 15 pouces (voice coil 3 pouces) pour basses et moyennes fréquences. 3 poignées et un support pour la fixation sur mât (fig.1) - inclinaison réglable entre 0° et 7,5°- sont intégrés au design mécanique. Utilisée comme retour de scène, l'enceinte peut s'appuyer des deux côtés sur un support incliné à 40° (fig.2) ; elle peut également être suspendue aux trois points spéciaux intégrés (fig.3). Une couverture est disponible pour le transport et pour une protection rapide contre les intempéries.

3 PARAMÈTRES DE CONFIGURATION

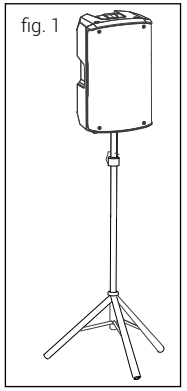

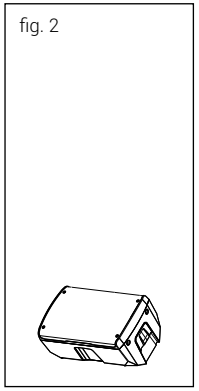

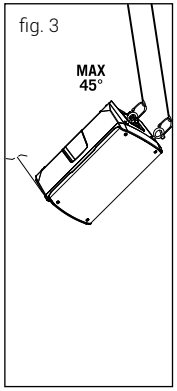

POUR TOUTE INFORMATION, CONSULTER LE CHAPITRE 7.

4 CONNEXIONS

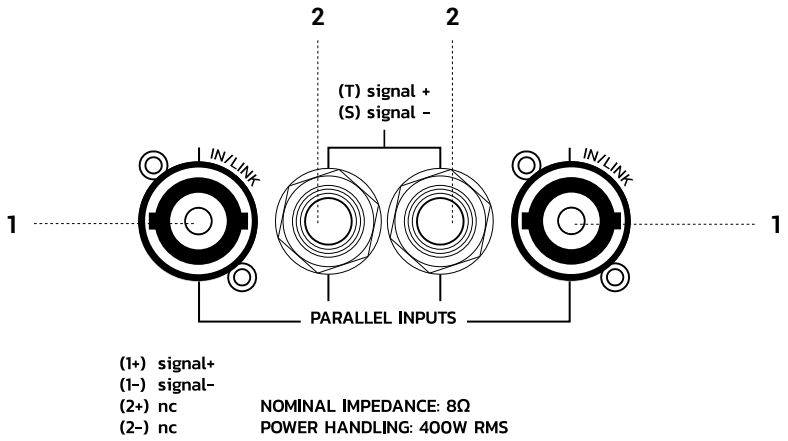

1 ENTRÉE/LINK
Prises speakON® en parallèle : relier à une des deux prises la sortie de l'amplificateur de puissance ou du mixeur amplifié ; utiliser la deuxième prise comme relance du signal vers une autre enceinte en tenant compte de l'impédance totale.

2 ENTRÉE/LINK JACK
Prises jack TS en parallèle : relier à une des deux prises la sortie de l'amplificateur de puissance ou du mixeur amplifié ; utiliser la deuxième prise comme relance du signal vers une autre enceinte en tenant compte de l'impédance totale.

5 RÉGLAGE RAPIDE

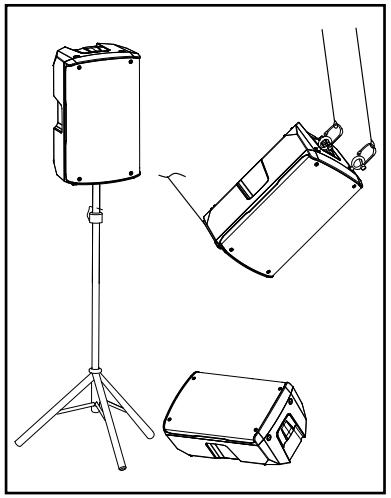

Positionner l'enceinte en fonction de l'installation à réaliser.

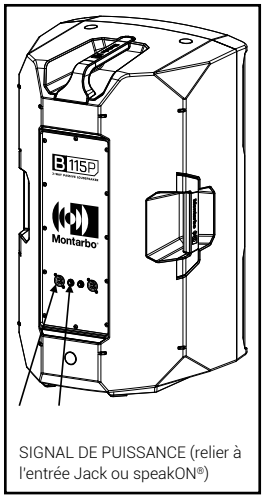

SIGNAL DE PUISSANCE (relier à l'entrée Jack ou speakON®)

Relier les sorties amplifiées d'un terminal de puissance aux entrées de l'enceinte (Jack ou speakON®). Régler l'intensité du signal d'entrée avec les commandes de l'amplificateur.

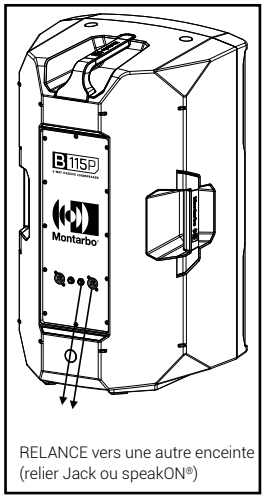

RELANCE vers une autre enceinte (relier Jack ou speakON®)

Relancer le signal vers une autre enceinte passive par la connexion Link (indifféremment sur le jack ou le speakON® puisque les branchements sont parallèles).

6 ACCESSOIRES

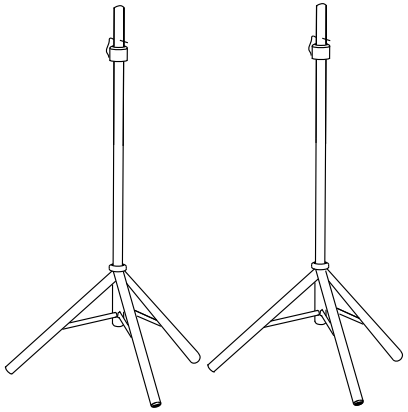

Paire de trépieds

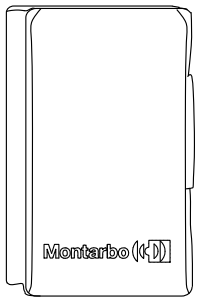

Protection

Il est possible de commander une attache spéciale pour suspendre l'enceinte au mur.

7 EXEMPLES D'INSTALLATION

Le positionnement est intuitif. Pour la diffusion vers un public assis ou debout, il est recommandé d'utiliser des trépieds certifiés, installés sur une surface plane et de placer les câbles de signal de manière à ce qu'ils ne puissent être ni piétinés ni étirés, provoquer une chute ou un autre danger.

INSTALLATION SUR TRÉPIED STATIQUE

L'enceinte peut être installée sur un trépied en option standard avec un mât de 35 mm de diamètre. La hauteur maximale autorisée entre la base de l'enceinte et le sol est de 170 cm. Pour toute autre utilisation, une fixation supplémentaire (non fournie) est nécessaire. L'inclinaison de l'enceinte peut être réglée entre 0° et 7,5°.

INSTALLATION WEDGE

L'enceinte peut être positionnée en utilisant l'angle du caisson comme retour de scène.

INSTALLATION SUSPENDUE PAR ANNEAUX DE SUSPENSION M10

Le haut-parleur peut être installé avec des anneaux de suspension M10. Le positionnement est illustré par la figure ci-dessous : on voit que l'anneau de suspension arrière permet de régler l'angle final (MAX 45°).

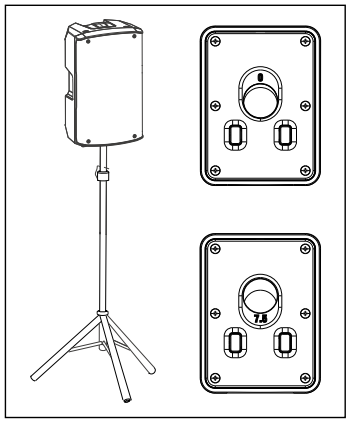

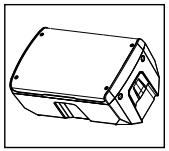

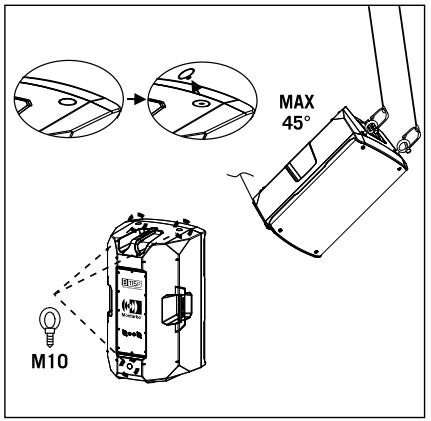

8 RÉSOLUTION DES PROBLÈMES

L'enceinte n'émet aucun son

- Vérifier que les raccordements aux entrées des canaux sont corrects.
- Vérifier que les câbles utilisés ne sont pas coupés. Utiliser uniquement des câbles de qualité en bon état.
- Vérifier que les sources audio sont sous tension et qu'elles indiquent le signal de sortie.

L'enceinte émet un son faible ou distordu

- Vérifier le volume de la source en entrée.
- Vérifier que les câbles utilisés ne sont pas coupés. Utiliser uniquement des câbles de qualité en bon état.

Bruit de fond

- Déconnecter l'enceinte de la source audio.
- Vérifier le signal à la source

9 SPÉCIFICATIONS TECHNIQUES

MODÈLE	B115P
Type	Enceinte passive 2 voies bass reflex
Max SPL (à 1m)	129 dB
Réponse en fréquence (- 10 dB)	52 Hz – 21 kHz
Réponse en fréquence (- 6 dB)	63 Hz – 20 kHz
HF	1 pouce - 1,75 pouces V.C. (44 mm) driver
LF	15 pouces - 3 pouces V.C. (75 mm) custom woofer
Couverture (H x V)	90° H x 60° V
Fréquence de crossover	1,6 kHz
Puissance RMS	400 W
Puissance de crête	800 W
Connecteurs I/O	2 x JACK TS (Input/Link), 2 x SPEAKON® (Input/Link)
Matériau caisson	Polypropylène
Dimensions (L x H x P)	430 x 725 x 405 mm
Poids	23,5 kg

ÍNDICE

1	CONTENIDO DEL EMBALAJE	26
2	DOTACIONES MECÁNICAS/ACÚSTICAS	27
3	OPCIONES DE CONFIGURACIÓN	27
4	CONEXIONES	28
5	CONFIGURACIÓN RÁPIDA	29
6	ACCESORIOS	29
7	EJEMPLOS DE INSTALACIÓN	30
8	SOLUCIÓN DE PROBLEMAS	31
9	CARACTERÍSTICAS TÉCNICAS	31

1 CONTENIDO DEL EMBALAJE

- **1 Altavoz pasivo**
- **1 Manual de uso - Sección 1**
- **1 Manual de uso - Sección 2**

Las advertencias del presente manual se deben tener en cuenta conjuntamente con las del "MANUAL DEL USUARIO - Sección 2".

Gracias por haber comprado un producto Montarbo, empresa italiana al servicio de la música y el sonido profesional desde su fundación en 1962. Los productos Montarbo, originales e innovadores, se han diseñado con la máxima atención por los detalles para durar a lo largo del tiempo. La fiabilidad está al nivel de los estándares de calidad y sensibilidad hacia el impacto medioambiental que caracterizan la empresa.

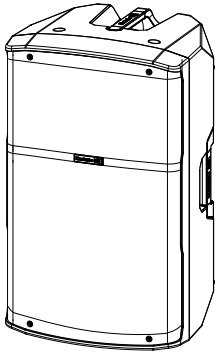

B115P es un altavoz pasivo de dos vías diseñado para difusión hacia el público o monitor de escenario en eventos de tamaño pequeño/mediano. Se transporta fácilmente gracias a su peso reducido y sus asas incorporadas, ofreciendo así una gran versatilidad: se puede utilizar en distintas configuraciones gracias a los puntos de suspensión y los accesorios. Por sus componentes acústicos diseñados para soportar altas presiones sonoras, el altavoz es apto también para instalaciones fijas (en locales, clubes).

2 DOTACIONES MECÁNICAS/ACÚSTICAS

El altavoz B115P está equipado con un controlador de compresión para altas frecuencias de 1" (V.C. 1,75") y un transductor de 15" (3" V.C.) para bajas y medias frecuencias. El diseño mecánico presenta 3 asas incorporadas, además de un soporte para fijación en trípode (Fig. 1) pudiendo seleccionar la inclinación entre 0° y 7,5°. Es posible utilizar el altavoz como monitor de escenario apoyándolo en sus dos lados con una inclinación de 40° (Fig. 2); también se puede colgar gracias a los tres puntos de suspensión incorporados (Fig. 3). Para su transporte y una rápida protección contra la intemperie está disponible una funda.

3 OPCIONES DE CONFIGURACIÓN

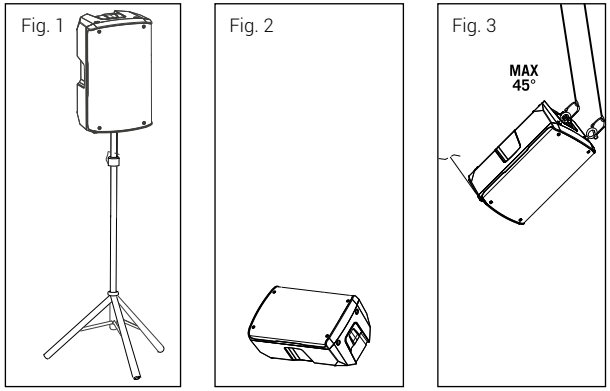

PARA MÁS INFORMACIÓN, CONSULTE EL CAPÍTULO 7

4 CONEXIONES

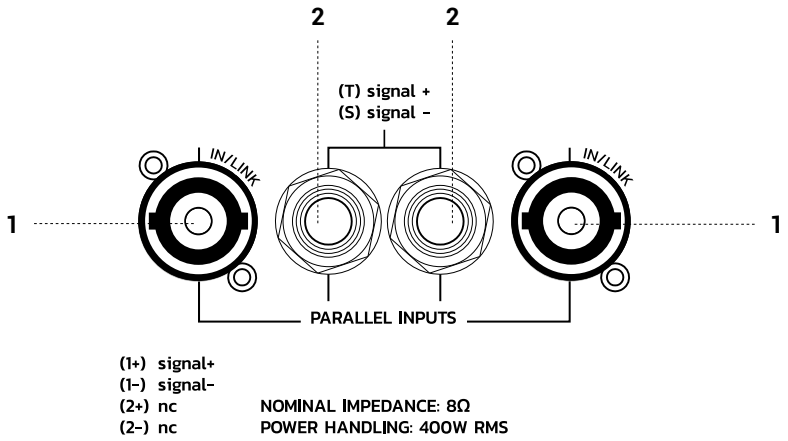

1 ENTRADA/LINK
Tomas SpeakON® en paralelo: conecte a una de las dos tomas la salida del amplificador de potencia o de la mesa de mezclas amplificada; utilice la otra toma para transmitir la señal a otro altavoz teniendo en cuenta la impedancia total.

2 ENTRADA/LINK JACK
Tomas jack TS en paralelo: conecte a una de las dos tomas la salida del amplificador de potencia o de la mesa de mezclas amplificada; utilice la otra toma para transmitir la señal a otro altavoz teniendo en cuenta la impedancia total.

5 CONFIGURACIÓN RÁPIDA

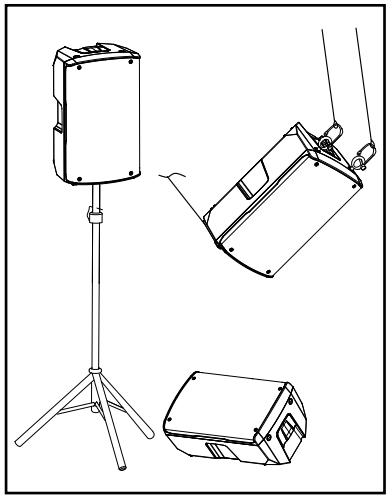

Coloque el altavoz según la instalación elegida.

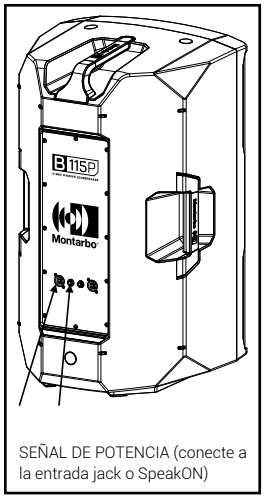

SEÑAL DE POTENCIA (conecte a la entrada jack o SpeakON)

Conecte las salidas amplificadas de un final de potencia a las entradas (jack o SpeakON®) del altavoz. Ajuste la intensidad de la señal de entrada utilizando los controles de nivel del amplificador.

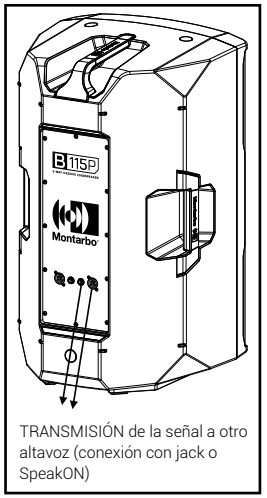

TRANSMISIÓN de la señal a otro altavoz (conexión con jack o SpeakON)

Transmita la señal a otro altavoz pasivo utilizando la conexión Link (da igual que sea jack o SpeakON® puesto que las conexiones son en paralelo).

6 ACCESORIOS

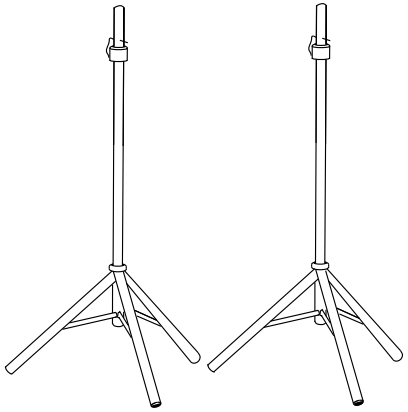

Par de trípodes

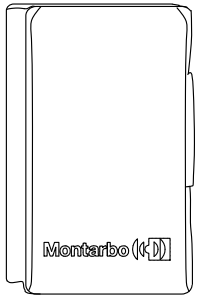

Funda

Bajo pedido está disponible un soporte para colgar el altavoz de la pared.

7 EJEMPLOS DE INSTALACIÓN

La colocación es intuitiva. Para la difusión hacia el público, tanto si está sentado como de pie, se recomienda utilizar trípodes certificados que deberán colocarse sobre una superficie plana y de manera que los cables de alimentación y de señal no puedan pisarse ni estén en tensión, para evitar el riesgo de tropezar y garantizar la seguridad.

INSTALACIÓN SOBRE TRÍPODE

El altavoz se puede instalar sobre un trípode opcional estándar con pie de 35 mm de diámetro. Entre la base del altavoz y el pavimento se admite una altura máxima de 170 cm. Para cualquier otro tipo de uso, se requiere una fijación adicional (no incluida). La inclinación del difusor se puede seleccionar entre 0° y 7,5°.

INSTALACIÓN WEDGE

El altavoz se puede colocar como monitor de escenario aprovechando la inclinación de la caja.

INSTALACIÓN CON CÁNCAMOS

Es posible instalar el altavoz utilizando cáncamos M10. En la figura siguiente se muestra la posición donde el cáncamo trasero permite ajustar el ángulo final (MÁX 45°).

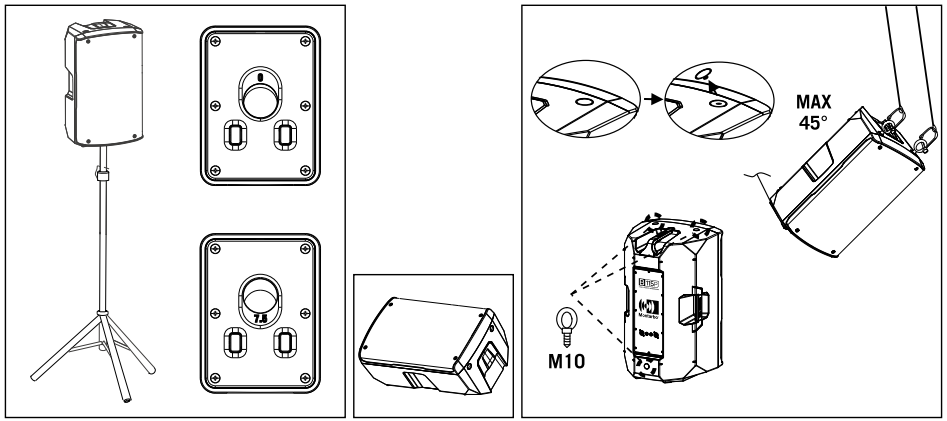

8 SOLUCIÓN DE PROBLEMAS

El altavoz no emite ningún sonido

- Compruebe que las conexiones a las entradas de los canales sean correctas.
- Compruebe que los cables no estén dañados. Use exclusivamente cables de calidad y en buen estado.
- Compruebe que las fuentes de sonido estén conectadas e indiquen la señal de salida.

El altavoz emite un sonido de nivel bajo o distorsionado

- Compruebe el volumen de la fuente de entrada.
- Compruebe que los cables no estén dañados. Use exclusivamente cables de calidad y en buen estado.

Ruido de fondo

- Desconecte el altavoz de la fuente de audio.
- Compruebe la señal en la fuente.

9 CARACTERÍSTICAS TÉCNICAS

MODELO	B115
Tipo	Altavoz pasivo de 2 vías bass reflex
Máx SPL (@ 1m)	129 dB
Respuesta en frecuencia (-10 dB)	52 Hz – 21 kHz
Respuesta en frecuencia (- 6 dB)	63 Hz – 20 kHz
HF	1" - 1.75" V.C. (44 mm) controlador
LF	15" - 3" V.C. (75 mm) woofer personalizado
Cobertura (H x V)	90° H x 60° V
Frecuencia de cruce	1,6 kHz
Potencia RMS	400 W
Potencia de pico	800 W
Conectores I/O	2 JACK TS (Entrada/Link), 2 SPEAKON® (Entrada/Link)
Material de la caja	Polipropileno
Medidas (L x H x A)	430 x 725 x 405 mm
Peso	23,5 kg

7 أمثلة التركيب

تحديد الوضع بديهي. من أجل نشر الصوت نحو جمهور جالس أو مترجل، نوصي باستخدام حوامل معتمدة، توضع على سطح مستوٍ ومع وضع كابلات إشارة الصوت والإشارة بطريقة لا يمكن دهسها ولا شدها ولا أن تسبب سبباً لتعثر الأرجل أو ضعف الأمان.

التركيب على حامل ثلاثي القوائم
يمكن تركيب مكبر الصوت على حامل ثلاثي القوائم اختياري التوريد قياسي بعمود قطره 35 ملم. يبلغ أقصى ارتفاع مسموح به بين قاعدة السماعة والأرضية 170 سم. لأي استخدام آخر، يلزم تثبيت إضافي (لا يتم توريده). يمكن اختيار زاوية ميل سماعة مكبر الصوت بين °0 و°7,5.

التركيب على إسفين
يمكن وضع مكبر الصوت، باستخدام زاوية الخزانة، كسماعة حية.

التركيب باستخدام حلقات رفع وتعليق
يمكن تركيب سماعة مكبر الصوت باستخدام خطافات تعليق حلقية M10 (حلقات تعليق). وضع التركيب هذا ممثَّل بالشكل في الشكل الموجود في الأسفل حيث تتيح حلقة الرفع والتعليق السفلية ضبط الزاوية النهائية (الحد الأقصى °45).

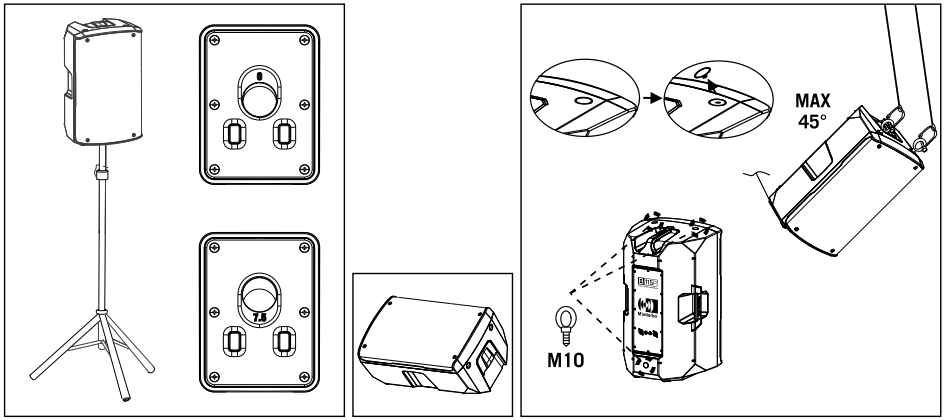

8 حل المشكلات

- **يتم تشغيل سماعة مكبر الصوت غير أنه لا يُصدر أي صوت:**
  تأكد من أن التوصيلات بمداخل القنوات الصوتية صحيحة.
  تأكد من أن الكابلات المستخدمة غير مقطوعة. لا تستخدم إلا كابلات ذات جودة عالية وبحالة جيدة.
  تأكد من أن المصادر الصوتية تعمل وتشير إلى الإشارة الخارجة.

- **يُصدر مكبر الصوت صوت منخفض المستوى أو مشوه:**
  تحقق من مستوى الصوت من مصدر الصوت الداخل
  تأكد من أن الكابلات المستخدمة غير مقطوعة. لا تستخدم إلا كابلات ذات جودة عالية وبحالة جيدة.

- **وجود ضوضاء في الخلفية**
  افصل سماعة مكبر الصوت من مصدر الصوت
  تحقق من الإشارة من مصدر الصوت

9 المواصفات الفنية

الطراز	B115P
النوع	سماعة مكبرة للصوت بدون مضخم صوت داخلي 2 مدخل bass reflex
(Max SPL (@1m	129 dB
استجابة التردد (10- ديسيبل)	52 Hz – 21 kHz
استجابة التردد (6- ديسيبل)	63 Hz – 20 kHz
التردد العالي	1“ - 1.75“ V.C. مشغل (44 ملم)
التردد المنخفض	15” - 3” V.C. (75mm) custom woofer
التغطية (H x V)	90° H x 60° V
تردد التحويل	1.6 kHz
القدرة RMS	400 W
قدرة الذروة	800 W
الموصلات I/O	2 x JACK TS (Input/Link), 2 x SPEAKON® (Input/Link)
مادة الخزانة	بولي بروبلين
الأبعاد (طول × ارتفاع × عمق)	430 × 725 × 405 ملم
الوزن	23,5 كجم

4 التوصيلات

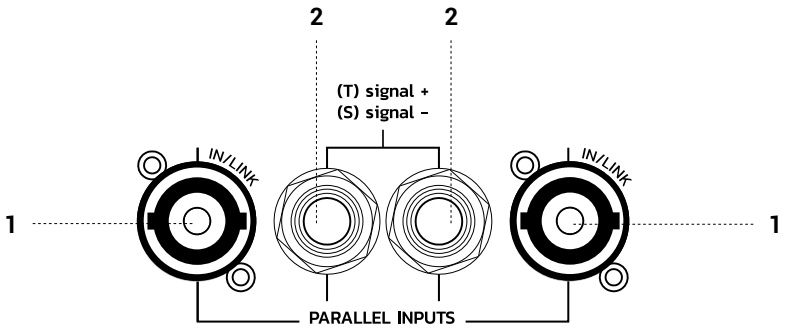

(1+) signal+
(1-) signal-
(2+) nc
(2-) nc

NOMINAL IMPEDANCE: 8Ω
POWER HANDLING: 400W RMS

1 المدخل/الرابط
مقابس speakON® على التوازي، قم بتوصيل أحد المقبسين الموجودين بمخرج مكبر الصوت أو جهاز مِكسر الصوت المكبّر؛ استخدم المقبس الآخر مخرج لإشارة الصوت لسماعة أخرى مع مراعاة المعاوقة الكهربائية الإجمالية.

2 المدخل/أطراف التوصيل LINK JACK
مقابس jack TS على التوازي، قم بتوصيل أحد المقبسين الموجودين بمخرج مكبر الصوت أو جهاز مِكسر الصوت المكبّر؛ استخدم المقبس الآخر مخرج لإشارة الصوت لسماعة أخرى مع مراعاة المعاوقة الكهربائية الإجمالية.

5 الضبط السريع

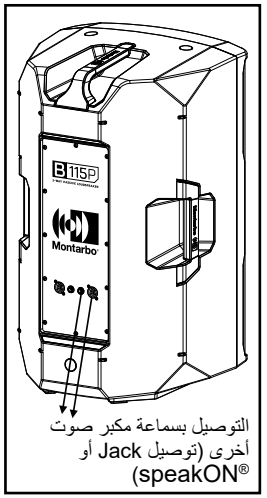

التوصيل بسماعة مكبر صوت أخرى (توصيل Jack أو speakON®)

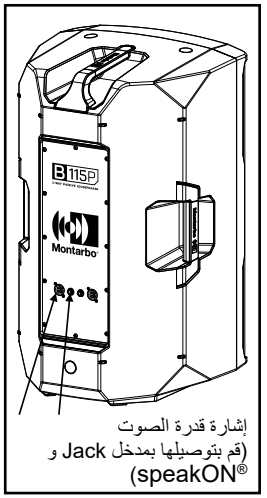

إشارة قدرة الصوت (قم بتوصيلها بمدخل Jack و speakON®)

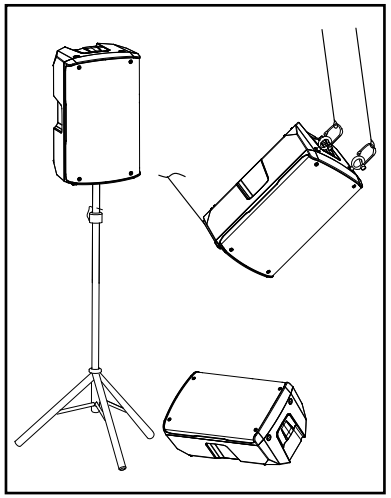

أعِد إطلاق إشارة الصوت من سماعة مكبرة أخرى للصوت بدون مضخم صوت داخلي باستخدام الوصلة Link (بغض النظر أكانت على jack أو على speakON® نظرًا لأن التوصيلات مضبوطة على التوازي).

قم بتوصيل المخارج المكبَّرة الصوت لأحد أطراف القدرة التشغيلية بمداخل سماعة تكبير الصوت (Jack أو speakON®). اضبط شدة إشارة الصوت الداخلة باستخدام أنظمة التحكم في مستوى سماعة مكبر الصوت.

قم بتوصيل سماعة مكبر الصوت وفقاً لطريقة التركيب المختار.

6 الملحقات

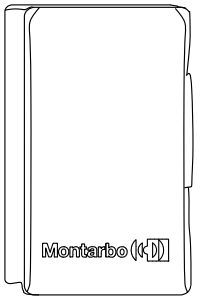

غطاء حماية

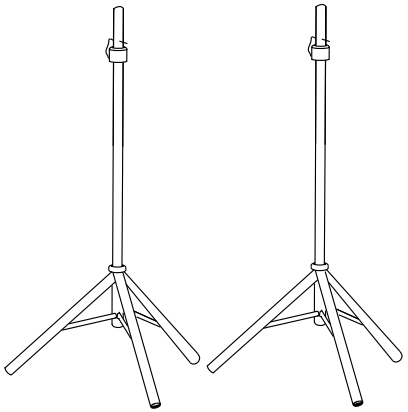

زوج حامل ثلاثي الأرجل

فهرس

1 محتويات العبوة	1
2 التجهيزات الميكانيكية/السمعية	2
3 خيارات الإعداد	2
4 التوصيلات	3
5 الضبط السريع	4
6 الملحقات	4
7 أمثلة التركيب	5
8 حل المشكلات	6
9 المواصفات الفنية	6

1 محتويات العبوة

1 × مكبر صوت بدون مضخم صوت داخلي
1 × دليل الاستخدام - القسم 1
1 × دليل الاستخدام - القسم 2

يجب الالتزام بالتحذيرات الموجودة في هذا الدليل مع تلك الموجودة في "دليل الاستخدام ـ القسم 2"

نشكركم على شراء منتج Montarbo, الشركة الإيطالية التي تأسست في عام 1962، والتي تضع نفسها دائماً في خدمة الموسيقى والصوتيات المهنية. منتجات Montarbo, أصلية ورائدة، وتم تصميمها بأقصى عناية بالتفاصيل والمتانة مع مرور الوقت. تتماشى الموثوقية مع معايير الجودة العالية والحساسية للتأثير البيئي وهو ما يميز الشركة.

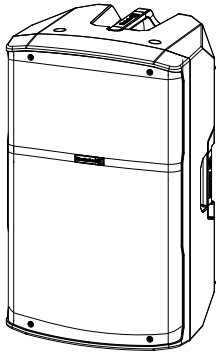

B115P سماعة مكبرة للصوت بدون مضخم صوت داخلي بها مدخلان مصممة للاستخدام كسماعات تكبير مباشرة لصوت المتحدثين "PA" أو كسماعات تكبير صوت لمتابعة الموسيقيين أثناء العروض الموسيقية الصغيرة والمتوسطة الحجم. إنها سماعات يسهُل نقلها بفضل وزنها الخفيف واحتوائها على مقابض مدمجة بها، كما أنها متعددة الاستخدامات؛ ويمكن استخدامها بإعدادات ضبط وتهيئة متنوعة بفضل نظام الـ "fly point" والملحقات الخاصة بها. كما أن الأجزاء والمكونات الصوتية فيها مصممه لتحمل مستويات الضغط الصوتي العالية وهو ما يجعل من هذه السماعات ملائمة أيضًا للتركيبات الثابتة (في أماكن الترفيه والنوادي).

2 التجهيزات الميكانيكية/السمعية

سماعات B115P المكبرة للصوت مزودة بمشغل ضغط للترددات العالية 1" (V.C. 1,75") ومحول طاقة 15" (3" V.C.) للترددات المنخفضة والمتوسطة. كما أن التصميم الميكانيكي لهذه السماعات يحتوي على 3 مقابض بالإضافة إلى حامل تثبيت على العمود (الشكل 1) والذي بفضله يمكن ضبط زاوية ميل السماعة بين 0° و7,5°. يمكن استخدام هذه السماعات كسماعات تكبير صوت كشاشة مرجعية أثناء العروض عبر سندها على جانبيها بزاوية ميل 40° (الشكل 2)؛ كما يمكن أيضًا تعليق السماعات بفضل نقاط التعليق الثلاثة المدمجة بها (الشكل 3). متوفر غطاء حماية لنقل هذه السماعات وحمايتها من عوامل المناخ المفاجئة.

3 خيارات إعدادات الضبط والتهيئة

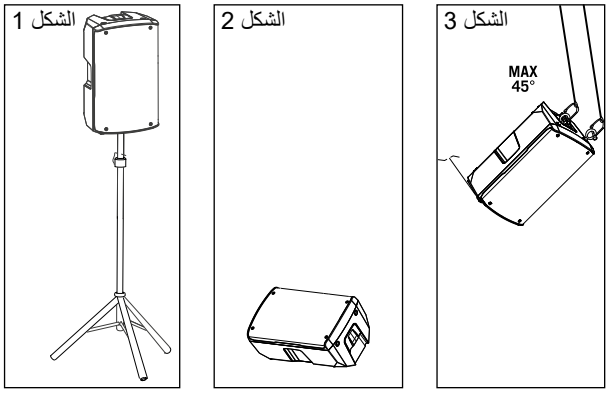

لمزيد من المعلومات انظر الفصل 7

NOTES

SIMPLIFIED EU DECLARATION OF CONFORMITY
The full text of the EU declaration of conformity is available at the following internet address:
https://www.montarbo.com/downloads/

Attenersi a tutte le prescrizioni contenute in questo manuale (sezione 1 e 2). Utilizzare solo accessori certificati e personale qualificato.
Le caratteristiche, le specifiche e l'aspetto dei prodotti sono soggetti a possibili cambiamenti senza preavviso. AEB Industriale S.R.L si riserva il diritto di apportare cambiamenti o miglioramenti senza assumersi l'obbligo di cambiare o migliorare anche i prodotti precedentemente realizzati.
Neutrik speakON® è un marchio Neutrik AG.

Observe all the instructions contained in this manual (section 1 and 2). Use only certified accessories and qualified personnel.
The characteristics, specifications and the appearance of the products may be subject to change with prior notice. AEB Industriale S.R.L reserves the right make changes or improvements without any obligation to change or improve previously manufactured products.
Neutrik speakON® is a Neutrik AG trademark.

Beachten Sie alle Anweisungen in dieser Anleitung (Abschnitt 1 und 2). Verwenden Sie ausschließlich zertifiziertes Zubehör und Fachpersonal.
Eigenschaften, Spezifikationen und Optik der Produkte können ohne Vorankündigung geändert werden. AEB Industriale S.R.L. behält sich Änderungen oder Verbesserungen vor und ist in einem solchen Fall nicht verpflichtet, auch frühere Produktmodelle ändern oder verbessern zu müssen.
Neutrik speakON® ist eine Marke des Unternehmens Neutrik AG.

Suivre toutes les instructions données dans ce manuel (sections 1 et 2). Utiliser uniquement des accessoires certifiés et un personnel qualifié.
Les caractéristiques, les spécifications et l'apparence des produits sont susceptibles d'être modifiées sans préavis. AEB industriale S.R.L se réserve le droit de modifier et d'améliorer ses produits sans être tenue de modifier et d'améliorer les précédents.
Neutrik speakON® est une marque appartenant à Neutrik AG.

Respete todas las instrucciones contenidas en este manual (sección 1 y 2). Utilice solo accesorios certificados y trabaje solo con personal cualificado.
Las características, las especificaciones y el aspecto de los productos pueden sufrir modificaciones sin aviso previo. AEB Industriale S.R.L se reserva el derecho de realizar las modificaciones y mejoras que considere necesarias, sin obligación de cambiar ni mejorar los productos fabricados previamente.
Neutrik speakON® es una marca Neutrik AG.

التزم بكافة الاشتراطات الواردة في هذا الدليل (الفصل 1 و 2). لا تستخدم إلا الملحقات المعتمدة والعمالة المؤهلة.
تخضع مواصفات المنتجات وخصائصها ومظهرها إلى تغييرات محتملة بدون سابق إنذار. تحتفظ شركة AEB Industriale S.R.L بالحق في إدخال تغييرات أو تحسينات دون الالتزام بتغيير أو تحسين المنتجات المنفذة سابقاً أيضاً.

Neutrik speakON® هي إحدى العلامة التجارية المملكة لشركة Neutrik AG.

A.E.B. Industriale S.R.L.
Via Brodolini, 8 - Località Crespellano
40053 Valsamoggia - Bologna (ITALIA)
Tel +39 051 969870 - Fax +39 051 969725
www.montarbo.com